LYNX ™ EINKANAL-DMS-SENSOR MIT 4.000 PFUND

LSB159-4000

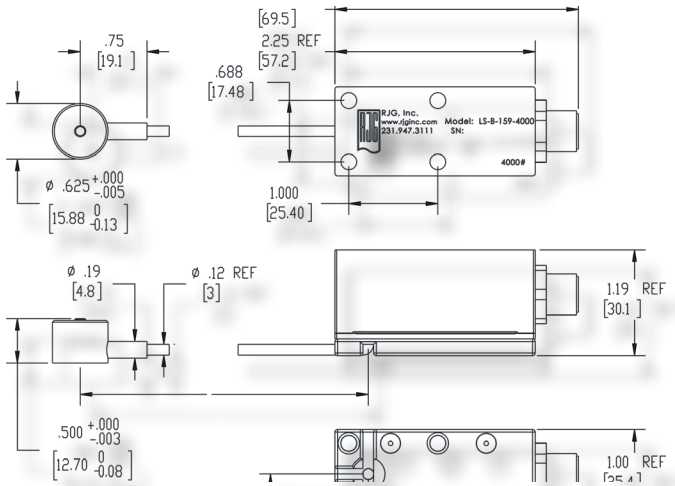

Der LSB159-4000 ist ein einkanaliger, digitaler Dehnungsmessstreifen, indirekt (unter dem Stift), 0.625” (15,88 mm) knopfartiger HohlraumDruck Sensor zur Verwendung mit den Prozesssteuerungs- und Überwachungssystemen RJG eDART® oder CoPilot®.

TECHNISCHE SPEZIFIKATIONEN

SENSOR

Messelement		DMS
Lastbereich	4,000 lb.	17,79 kN
Genauigkeit		± 0.75% FS

TEMPERATUR

SENSORKOPF		
Max. Temperatur (Standard)	250 °F	120 °C
Max. Temperatur (höhe Temperatur)	425 °F	220 °C
LYNX GEHÄUSE		
Temperature Max.	140 °F	60 °C

PRODUKT-ABMESSUNGEN

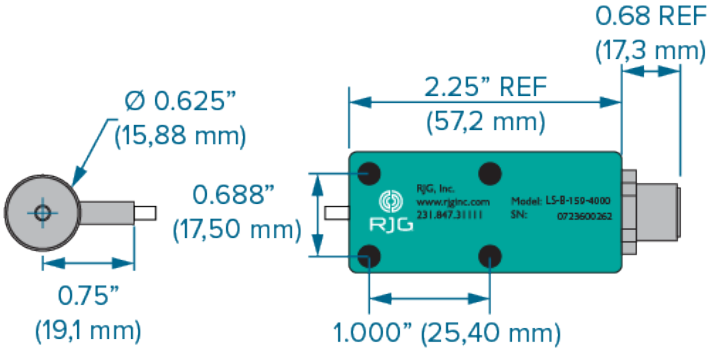

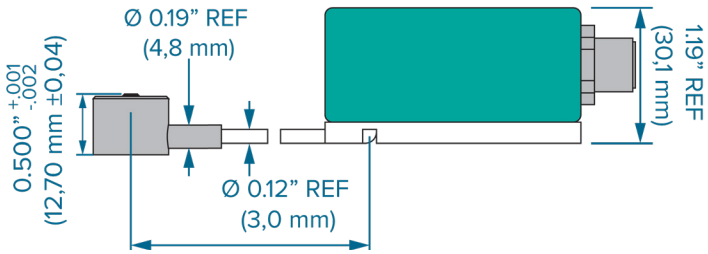

SENSORKABEL-BESTELLLÄNGE

STANDARDKABELLÄNGEN

Die Länge muss länger als nötig sein, um eine sichere Installation und Entfernung des Steckers vom Werkzeug zu ermöglichen und Spannungen am Anschlusskabel zu vermeiden. Im Allgemeinen ist ein Spiel von 2–3 Zoll (50–75 mm) ausreichend.

Alle Standardlängen ±0,13 Zoll (3,2 mm) beim Bau.

MODELL-NR	LÄNGE
LSB159-4000-.2	7.87” (200 mm)
LSB159-4000-.4	15.75” (400 mm)
LSB159-4000-.6	23.62” (600 mm)
LSB159-4000-.8	31.50” (800 mm)
LSB159-4000-1.0	39.37” (1000 mm)
LSB159-4000-1.2	47.24” (1200 mm)
LSB159-4000-1.4	55.12” (1400 mm)
LSB159-4000-1.6	62.99” (1600 mm)
LSB159-4000-2.0	78.74” (2000 mm)

Gegen Aufpreis auch in Sonderlängen erhältlich.

KABELFÜHRUNGSOPTIONEN

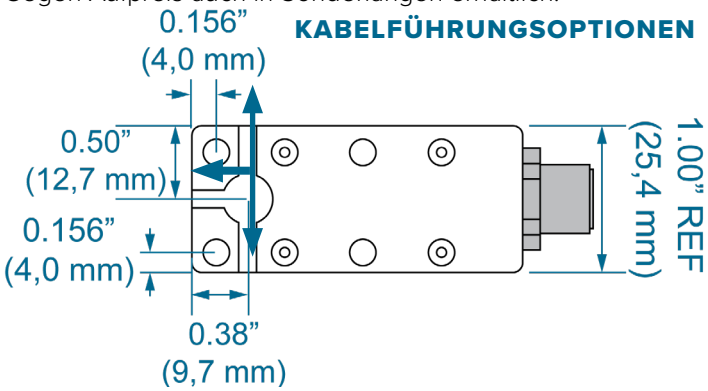

INSTALLATION

Alle Abmessungen finden Sie im Produkthandbuch und in der Installationsanleitung, die Sie unterwww.rjginc.com online herunterladen können.
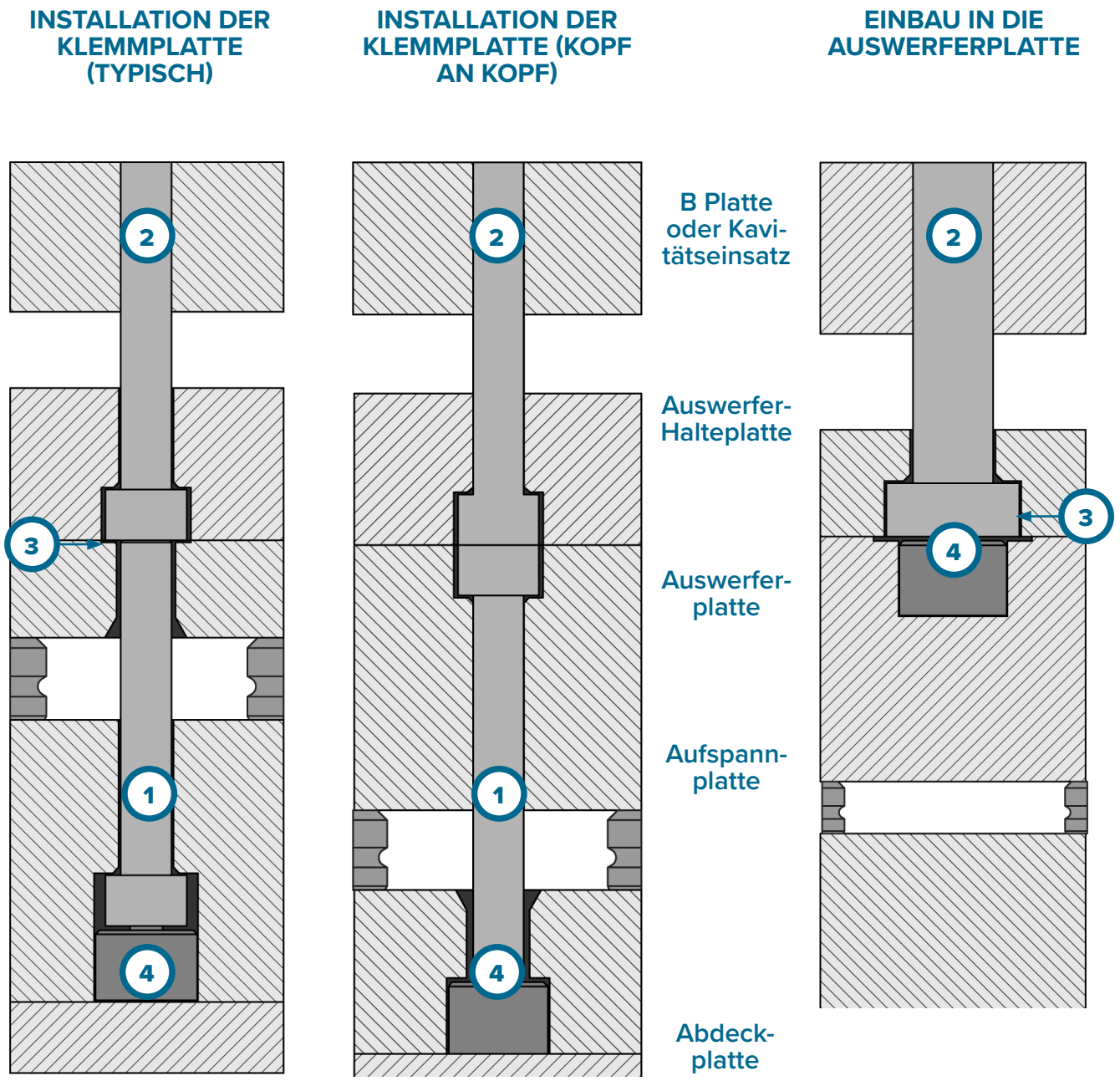
1	Übergangsstift	3	Senkung in Auswerferplatte
2	Auswerferstift	4	Sensor